турникет PERCo
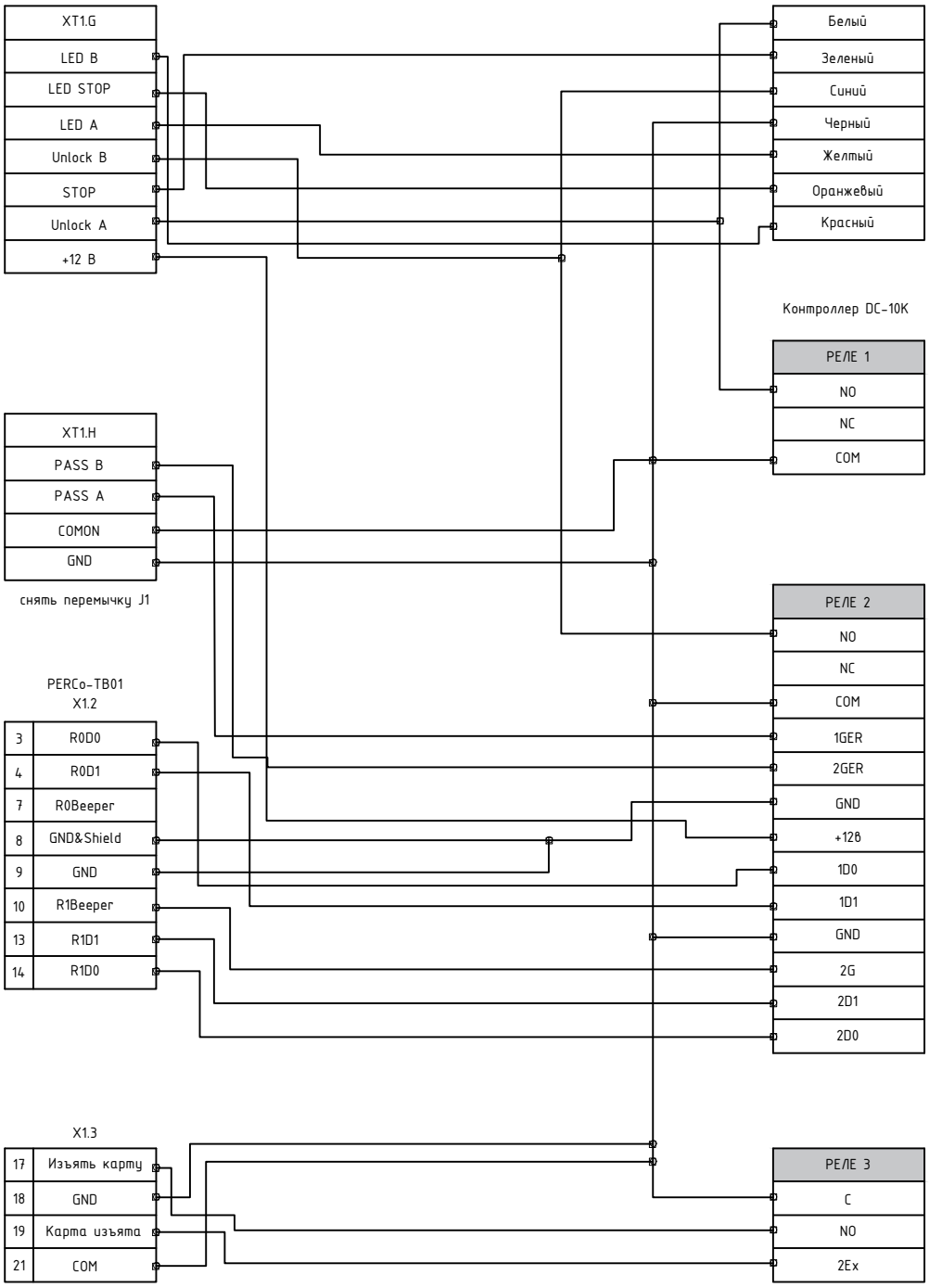
Пульт PERCo H-05R