Монтажная схема системы управления освещением на базе контроллера "СОАР-Свет 01"

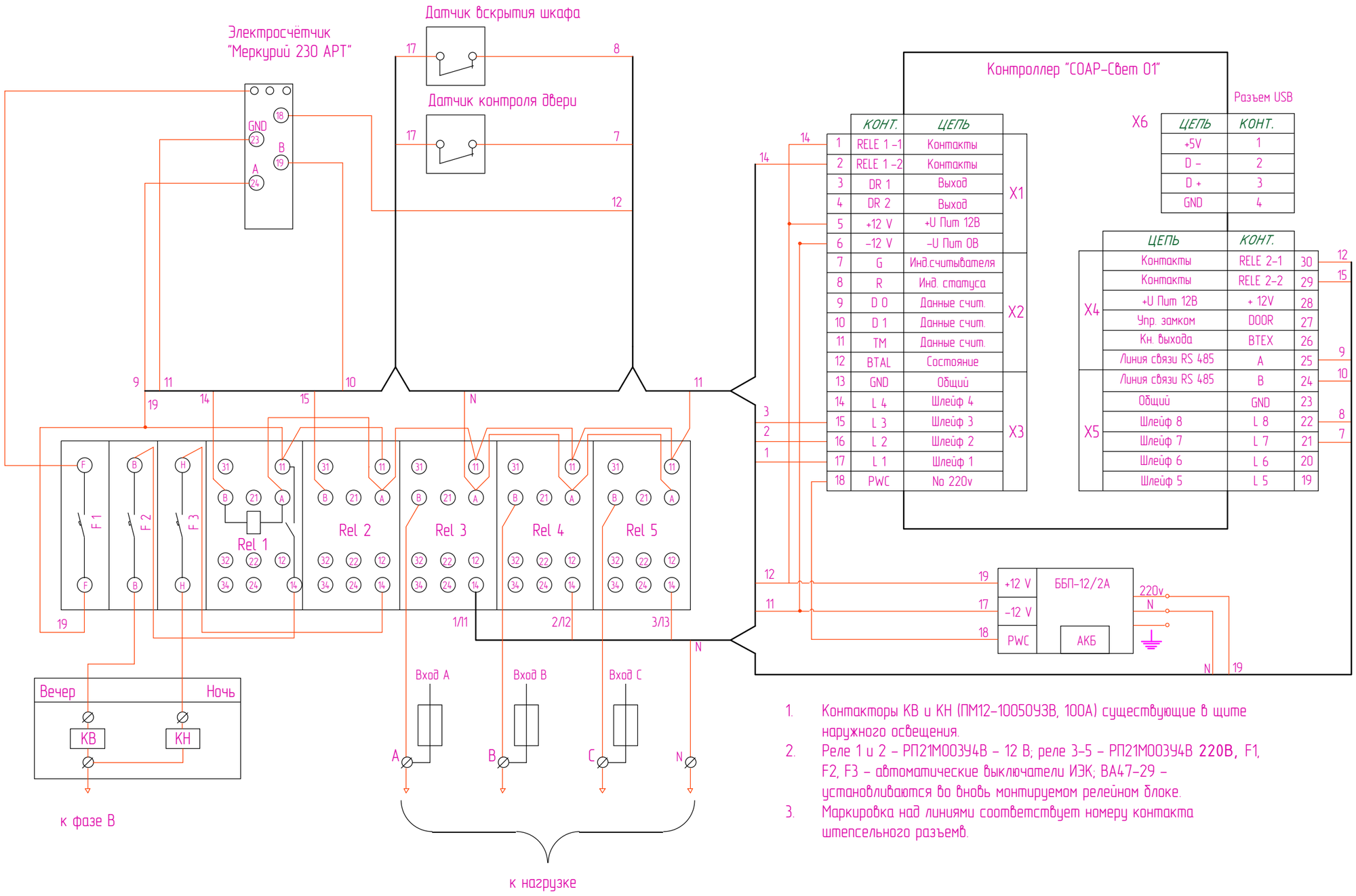

1. Контакторы КВ и КН (ПМ12-10050У3В, 100А) существующие в щите наружного освещения.
2. Реле 1 и 2 – РП21М003У4В – 12 В; реле 3-5 – РП21М003У4В **220В**, F1, F2, F3 – автоматические выключатели ИЭК; ВА47-29 – устанавливаются во вновь монтируемом релейном блоке.
3. Маркировка над линиями соответствует номеру контакта штепсельного разъемв.